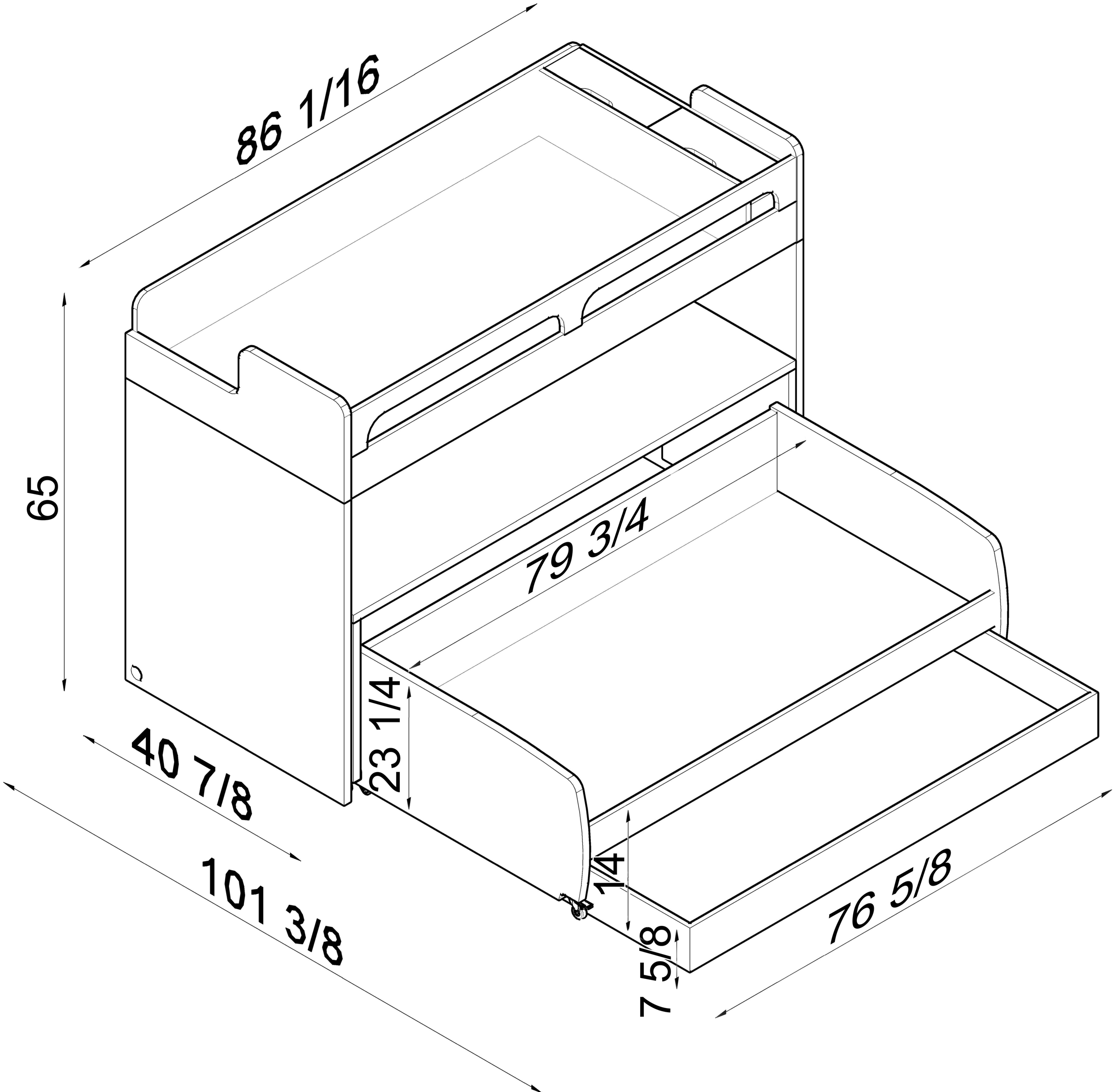
86 1/16
65
79 3/4
23 1/4
40 7/8
101 3/8
1/4
7 5/8
76 5/8