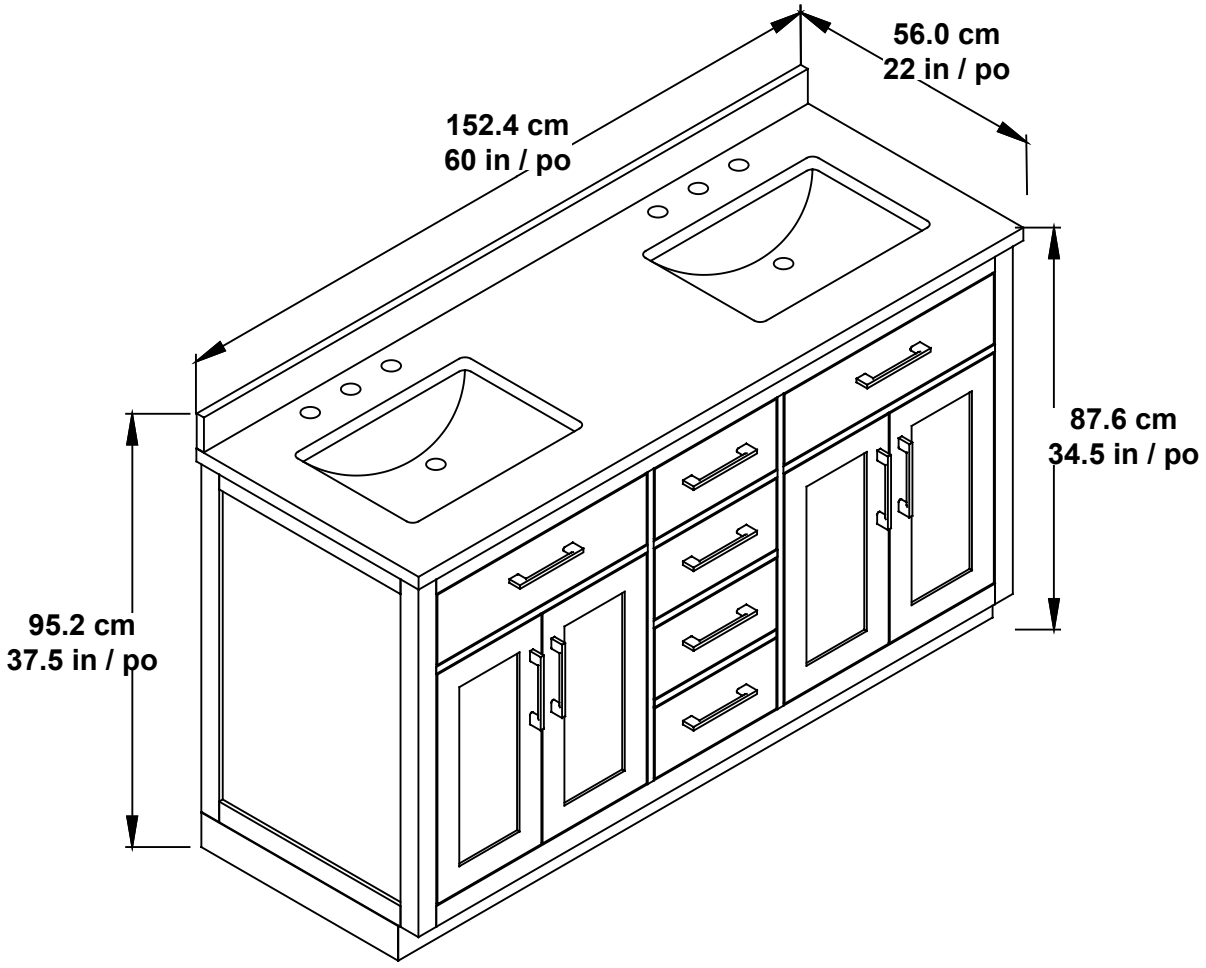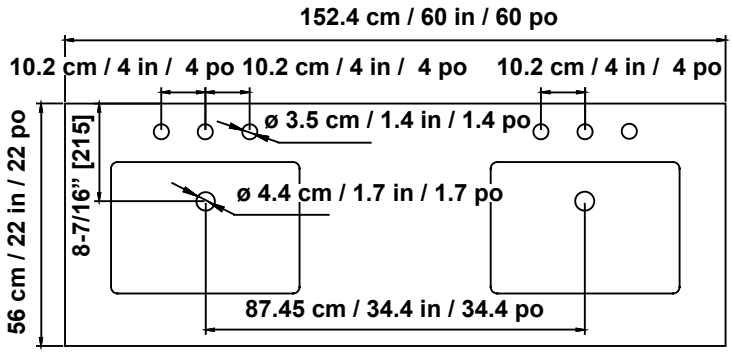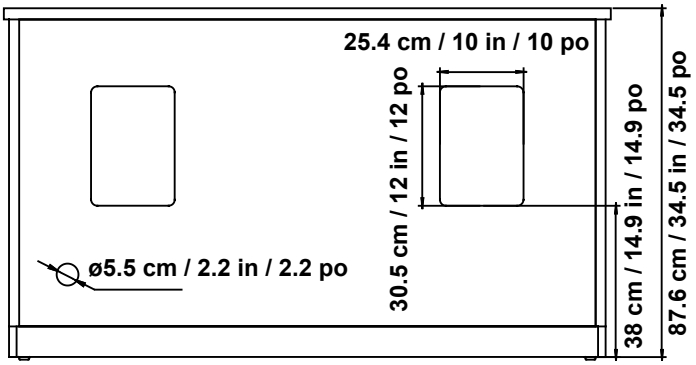60 IN BATHROOM VANITY
MEUBLE-LAVABO 152.4 cm
MUEBLE DE BAÑO DE 152.4 cm