TOLOMEO LETTURA LED

design : Michele De Lucchi, Giancarlo Fassina - 2012
codici : A013100 - A013106 - A013108

Artemide

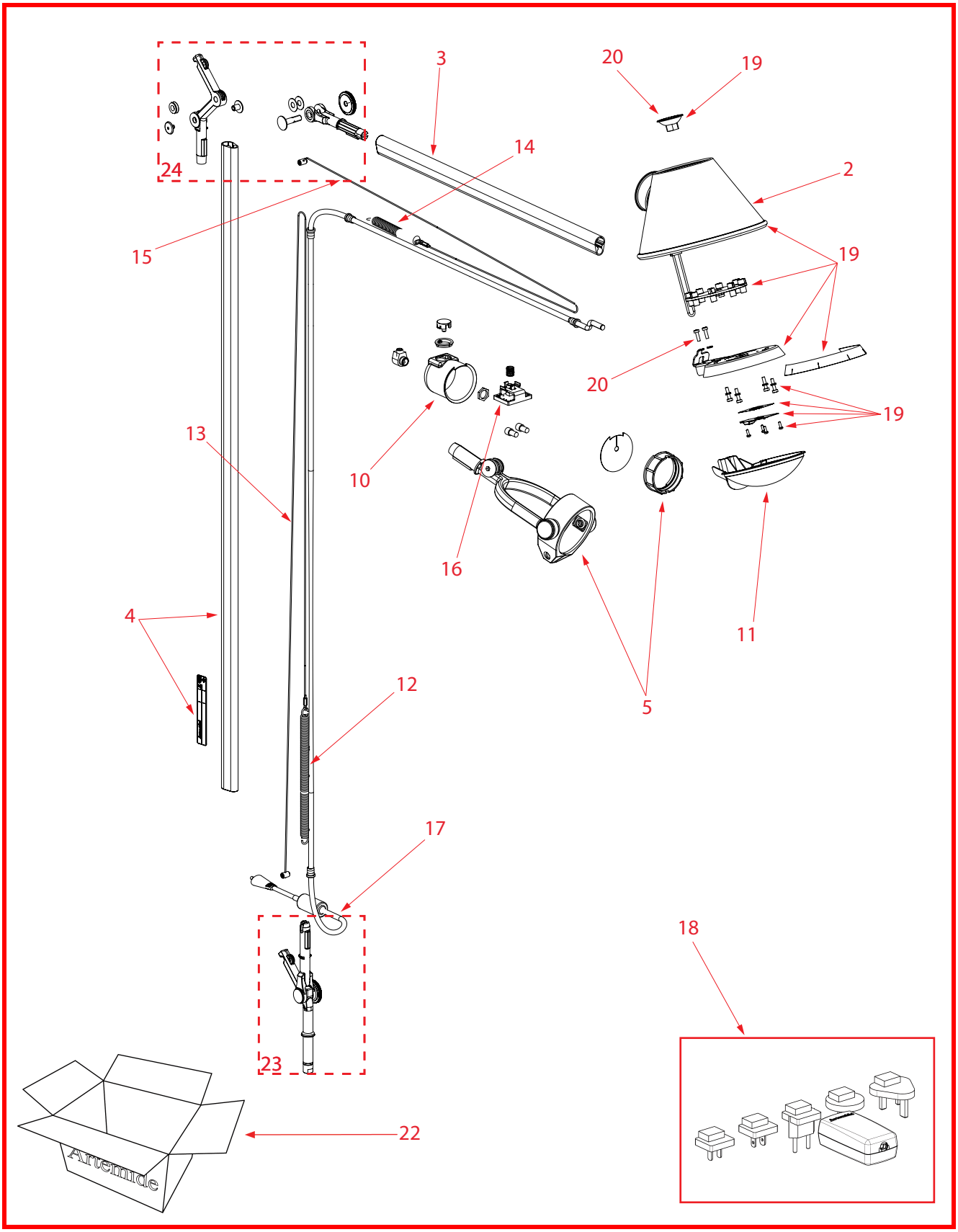

Disegno n°: A013100

Revisione: Febbraio 2013

Artemide S.p.A.
Via Bergamo, 18
20010 Pregnana M.se (MI) - Italy
tel.02/93518.1 - Fax 02/93590254

cod. foglio ricambi Y503002252

TOLOMEO LETTURA LED

design : Michele De Lucchi, Giancarlo Fassina - 2012
codici : A013100 - A013106 - A013108

Artemide

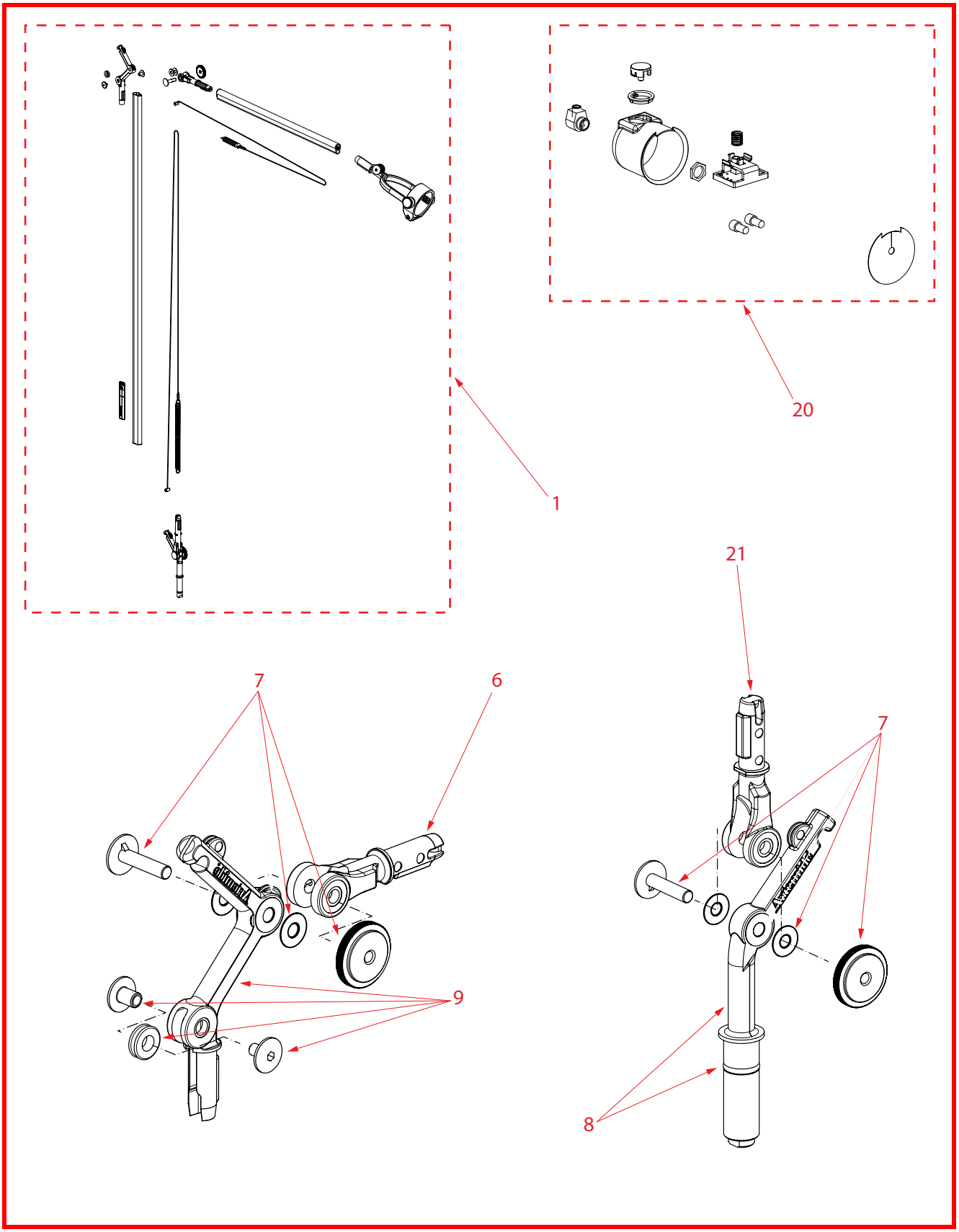

Disegno n°: A013100

Revisione: Febbraio 2013

Artemide S.p.A.
Via Bergamo, 18
20010 Pregnana M.se (MI) - Italy
tel.02/93518.1 - Fax 02/93590254

cod. foglio ricambi Y503002252

TOLOMEO LETTURA LED

design : Michele De Lucchi, Giancarlo Fassina - 2012
codici : A013100 - A013106 - A013108

Artemide

Pos.	Codice-Code-Art.nr.-Code-Codigo	Note - Notes - Anmerkungen - Notes - Notas	Q.tà-Q.ty-Menge-Q.té-Cant.
1	WAP0404		1
2	R313010		1
3	R313060		1
4	R303323		1
5	R302740		1
6	Y101100022		5
7	R303245		2
8	R303304		1
9	R313080		1
10	Y102100115		3
11	Y2011001288		3
12	R313090		3
13	WAP0025		3
14	R313070		3
15	R313065		2
16	WAP350550		1
17	X208000188		1
18	X208000181		1
19	R303259		1
20	R303324		1
21	R303882		2
22	Y508000370		1
23	WAP0027		1
24	WAP0018		1
25			

Disegno n°: A013100

Revisione: Febbraio 2013

Artemide S.p.A.
Via Bergamo, 18
20010 Pregnana M.se (MI) - Italy
tel.02/93518.1 - Fax 02/93590254

cod. foglio ricambi Y503002252