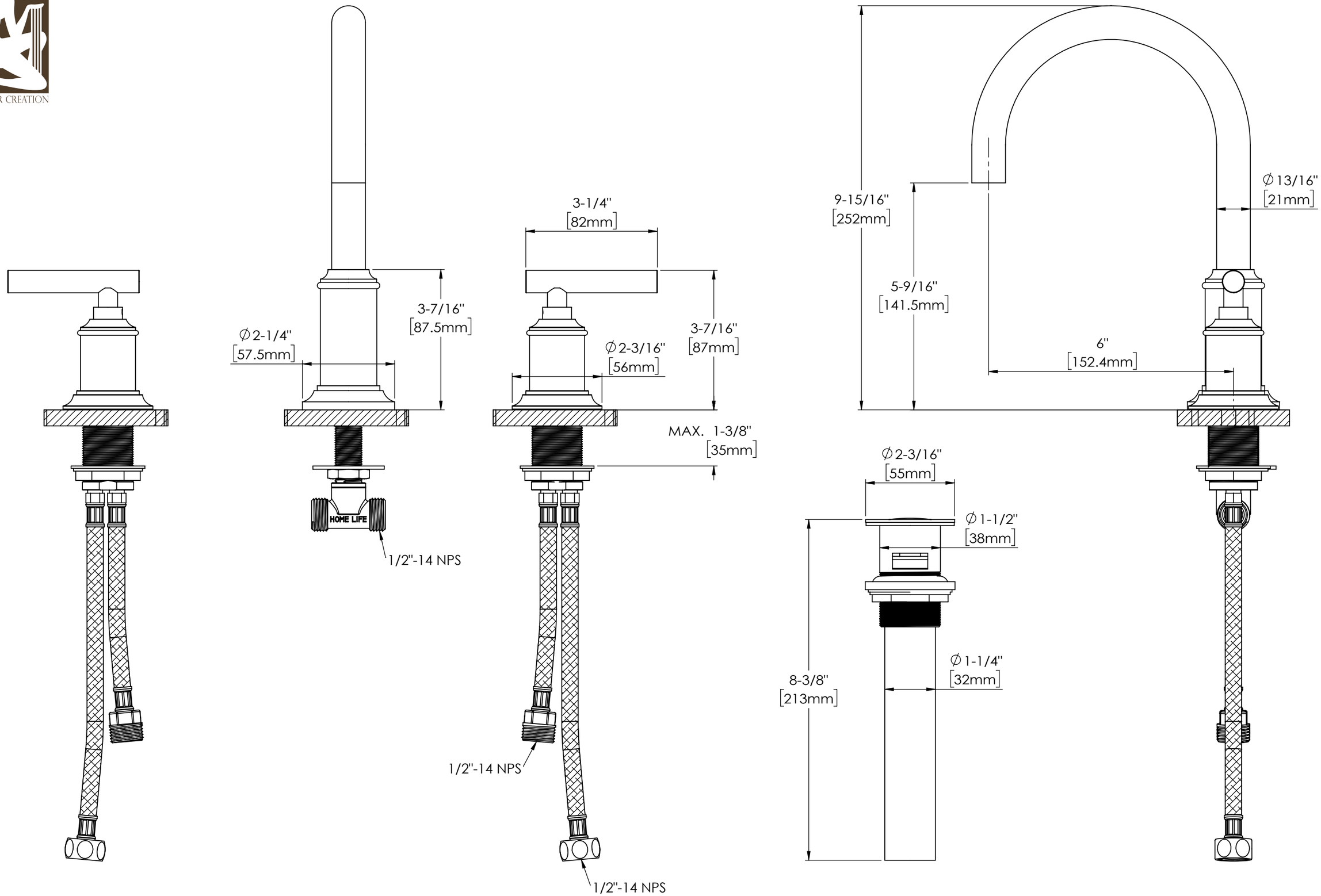MODEL: F2-0014