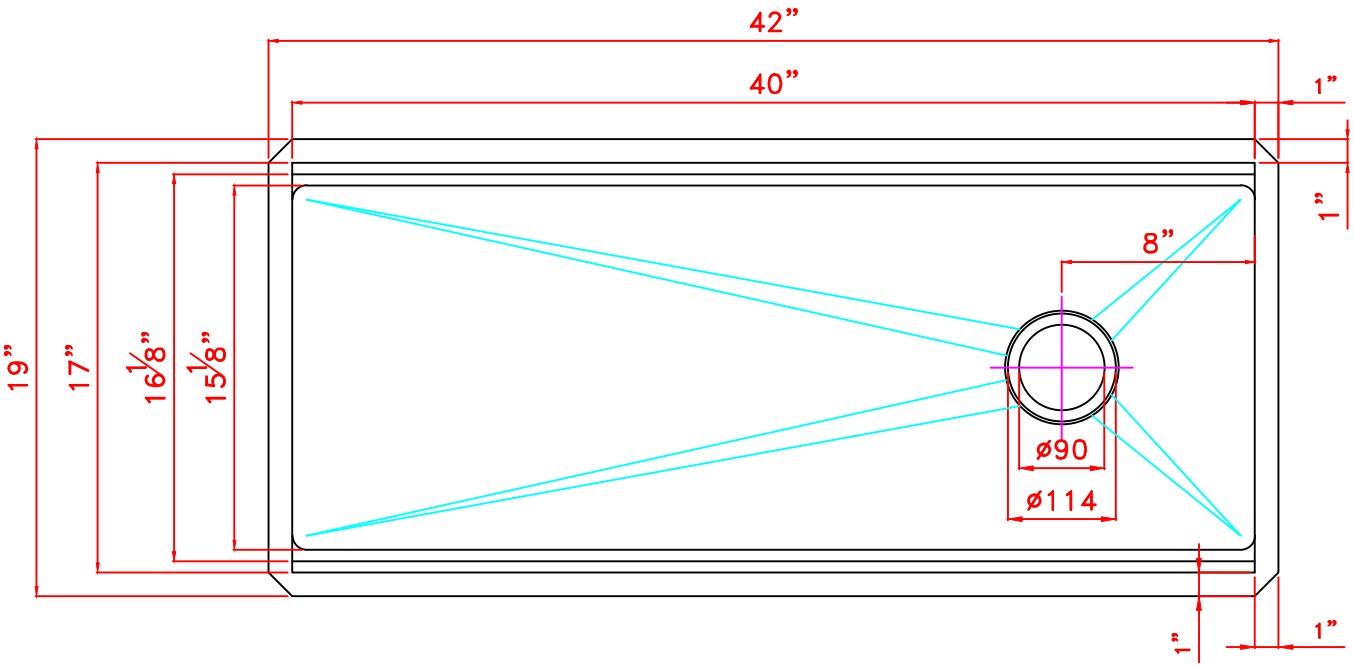
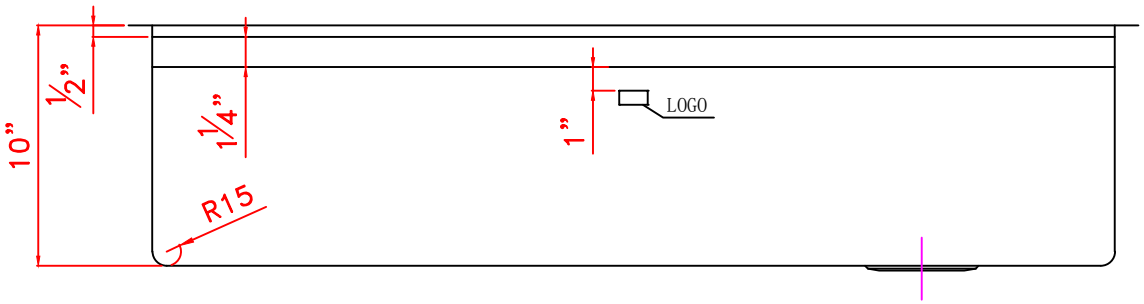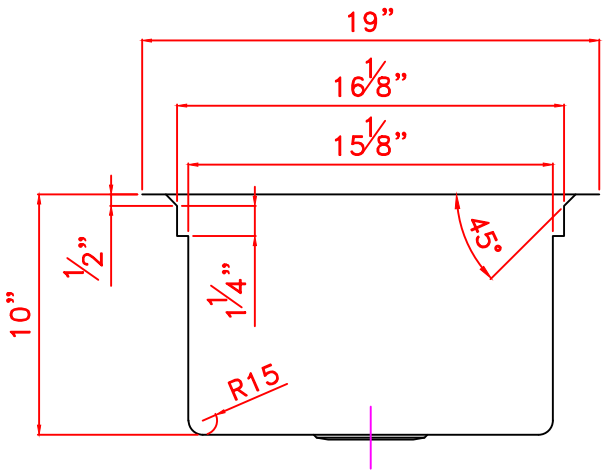
NO. : WSR4219-BLK