Dainolite CG8320FH-PC

1

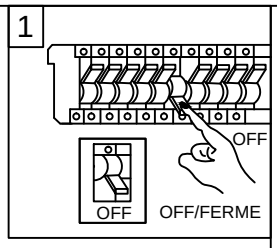

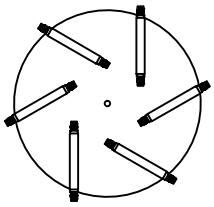

1PC

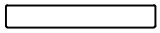

A Glass:6PCS

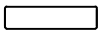

B Glass:6PCS

12PCS

2

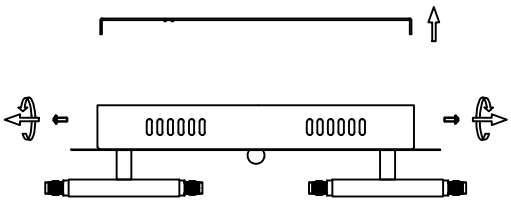

3

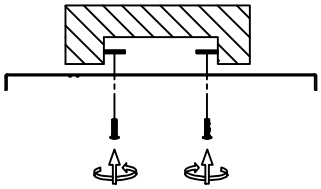

4

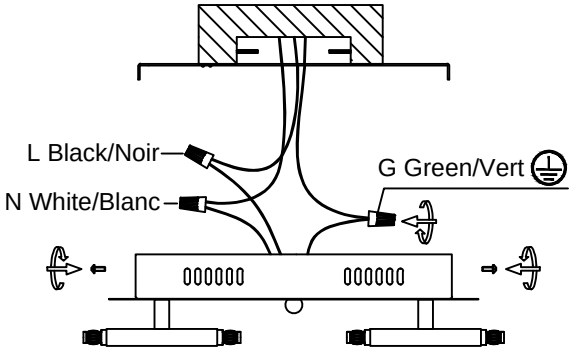

5

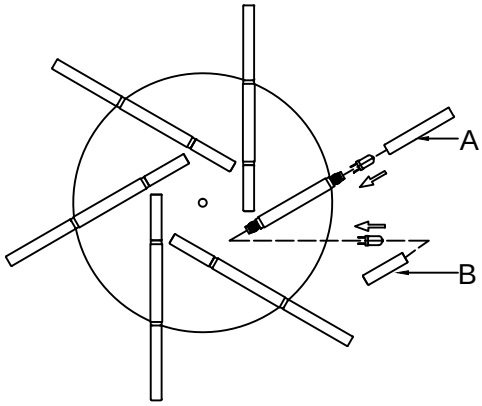

12*G4 10W max
(included/inclus)

6

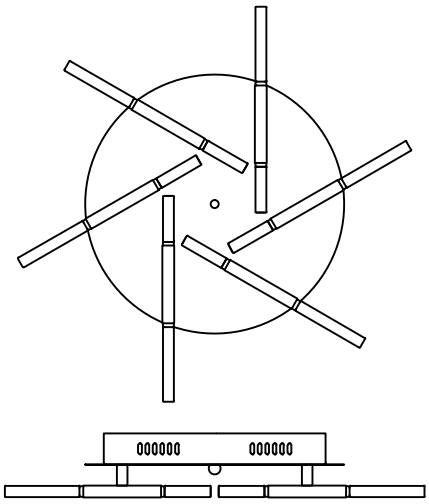

7

This product may only be dimmed using LUTRON-300W low voltage Dimmer Model SELV-300P(single pole)or SELV-303P(3 way)

Using any other dimmer will void this product's warranty.

Pour changer l'intensité de la lumière, utilisez le gradateur LUTRON de 300W(basse tension),modèle SELV-300P (unipolaire) ou SELV-303P(3 voies)
L'utilisation de tout autre gradateur annulera la garantie

1401 Courtney Park Drive East Mississauge,Ontario,Canada L5T 2E4
Tel:(905)564-1262 Fax:(905)564-1299 E-Mail:dainolite@dainolite.ca Web:www.dainolite.ca
02/2017