in Place™

deep ledge 24"/36"
rebord profond 60cm/90cm
repisa profunda 60cm/90cm

9605030E 9605036E
9605032E 9605038E
9605034E 9605040E

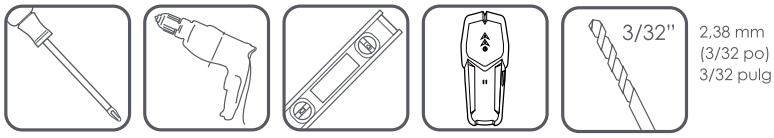

Suggested Tools / Outils suggérés / Herramientas recomendadas

this kit includes:	**l'ensemble comprend:**	**este paquete incluye:**
(1) deep ledge	(1) rebord profond	(1) repisa profunda
(2/3) screws	(2/3) des vis	(2/3) empulgueras
(2) drywall anchors	(2) ancrages pour cloisons sèches	(2) anclajes para paneles de yeso
(2/3) screw hole stick-	(2/3) autocollants de trou de vis	(2/3) agujero de tornillo pegatinas

1 Hold deep ledge against wall in the desired position. Use level to ensure alignment, and mark holes with a pencil where holes in the shelf meet the wall. (1) Screw must go into a wall stud, and all others use drywall anchors to keep shelf securely fastened to wall.
Note: Failure to install the shelf into at least 1 stud will result in improper installation and will greatly affect weight load capacity. If you are drilling into a wall where no studs are available, use the proper anchors to mount the bracket. Anchors have been provided for this purpose.

Tenez le rebord profond contre le mur dans la position souhaitée. Utilisez un niveau pour assurer l'alignement et marquez les trous avec un crayon là où les trous de l'étagère rencontrent le mur. (1) La vis doit aller dans un montant mural, et toutes les autres utilisent des ancrages pour cloison sèche pour maintenir l'étagère solidement fixée au mur.
Remarque : Ne pas installer l'étagère dans au moins 1 montant entraînera une mauvaise installation et affectera grandement la capacité de charge. Si vous percez dans un mur où aucun montant n'est disponible, utilisez les ancrages appropriés pour monter le support. Des ancres ont été prévues à cet effet.

Sostenga la repisa profunda contra la pared en la posición deseada. Use el nivel para asegurar la alineación y marque los orificios con un lápiz donde los orificios del estante se encuentran con la pared. (1) El tornillo debe colocarse en un montante de pared, y todos los demás usan anclajes para paneles de yeso para mantener el estante firmemente sujeto a la pared.
Nota: No instalar el estante en al menos 1 montante resultará en una instalación incorrecta y afectará en gran medida la capacidad de carga de peso. Si está perforando una pared donde no hay postes disponibles, use los anclajes adecuados para montar el soporte. Se han proporcionado anclajes para este propósito.

2 To set drywall anchors (skip if wall mark is lined up with stud) drill hole into wall marks with a power drill and 3/32" drill bit. Using a power drill for a Phillips's head screwdriver, screw the drywall anchors into the newly created holes.

Pour fixer les ancrages pour cloisons sèches (ignorez si la marque murale est alignée avec le montant), percez un trou dans les marques murales avec une perceuse électrique et un foret de 3/32 po.
À l'aide d'une perceuse électrique pour tournevis cruciforme, vissez les ancrages pour cloisons sèches dans les trous nouvellement créés.

Para colocar anclajes para paneles de yeso (omita si la marca de la pared está alineada con el montante) taladre un orificio en las marcas de la pared con un taladro eléctrico y una broca de 3/32 ".
Con un taladro eléctrico en lugar de un destornillador Phillips, atornille los anclajes para paneles de yeso en los orificios recién creados.

3 If the wall mark does not line up with a stud, use Phillip's head screwdriver to drive the provided screws into the drywall anchors. Screw through the front of the cube, securing the shelf to the wall. If the wall mark lines up with a stud, use power drill to drive the provided screws directly into the studs securing the shelf into place. Once shelf is secured to the wall, place the provided stickers over each screw head to hide the screw heads.

Si la marca de la pared no se alinea con un montante, use un destornillador Phillip para colocar los tornillos provistos en los anclajes para paneles de yeso. Atornille el frente del cubo, asegurando el estante a la pared. Si la marca de la pared se alinea con un montante, use un taladro eléctrico para colocar los tornillos proporcionados directamente en los montantes que aseguran el estante en su lugar. Una vez que el estante esté asegurado a la pared, coloque las pegatinas provistas sobre cada cabeza de tornillo para ocultar las cabezas de los tornillos.

Si la marque murale ne s'aligne pas avec un montant, utilisez un tournevis cruciforme pour enfoncer les vis fournies dans les ancrages pour cloison sèche. Vissez l'avant du cube en fixant l'étagère au mur. Si la marque murale s'aligne avec un montant, utilisez une perceuse électrique pour enfoncer les vis fournies directement dans les montants fixant l'étagère en place. Une fois l'étagère fixée au mur, placez les autocollants fournis sur chaque tête de vis pour masquer les têtes de vis.

Illustrations on Back / Outils suggérés / Herramientas recomendadas

Hyman Inc.™
Innovation for life.™

Please register your product at www.hymaninc.com

Lewis Hyman Inc. | 860 East Sandhill Avenue • Carson, CA 90746 | 7950 Third Flag Parkway • Austell, GA 30168

For assistance with installation or missing parts, please call 1 (800) 860-1677
Pour obtenir de l'aide concernant l'installation ou des pièces manquantes, composez le 1 (800) 860-1677
Para obtener ayuda con la instalación o si faltan piezas, comuníquese al 1 (800) 860-1677

inPlace™

deep ledge 24"/36"
rebord profond 60cm/90cm
repisa profunda 60cm/90cm

9605030E 9605036E
9605032E 9605038E
9605034E 9605040E

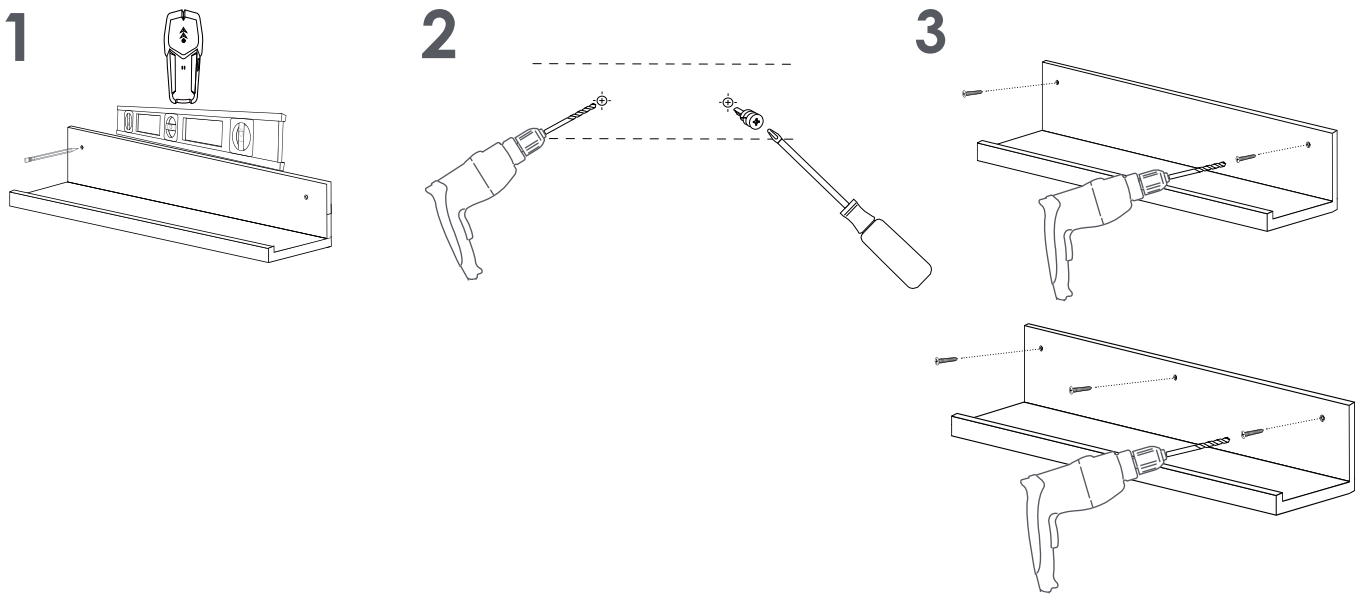

This shelf system must be installed in studs for maximum stability and load capacity.

Il faut installer cette étagère dans des montants pour assurer sa stabilité et sa capacité maximale.

Este sistema de estante se debe instalar en montantes para lograr la máxima estabilidad y capacidad de carga.

17 lbs
shelf capacity
capacité de l'étagère
capacidad del estante

15 min. installation
s'installe en 15 minutes
instalación en 15 min

For assistance with installation or missing parts, please call 1-800-860-1677
Pour recevoir de l'aide pour l'installation ou pour des pièces manquantes, composer le 1-800-860-1677
Si necesita ayuda con la instalación o le faltan piezas, por favor llame al 1-800-860-1677
CustomerService@lewishymaninc.com

"IMPORTANT HEALTH NOTICE:
SOME OF THE BUILDING MATERIALS USED IN THIS HOME (OR THESE BUILDING MATERIALS) EMIT FORMALDEHYDE. EYE, NOSE AND THROAT IRRITATION, HEADACHE, NAUSEA AND A VARIETY OF ASTHMA-LIKE SYMPTOMS, INCLUDING SHORTNESS OF BREATH, HAVE BEEN REPORTED AS A RESULT OF FORMALDEHYDE EXPOSURE. ELDERLY PERSONS AND YOUNG CHILDREN, AS WELL AS ANYONE WITH A HISTORY OF ASTHMA, ALLERGIES, OR LUNG PROBLEMS, MAY BE AT GREATER RISK. RESEARCH IS CONTINUING ON THE POSSIBLE LONG-TERM EFFECTS OF EXPOSURE TO FORMALDEHYDE.

REDUCED VENTILATION MAY ALLOW FORMALDEHYDE AND OTHER CONTAINMENTS TO ACCUMULATE IN THE INDOOR AIR. HIGH INDOOR TEMPERATURES AND HUMIDITY RAISE FORMALDEHYDE LEVELS. WHEN A HOME IS TO BE LOCATED IN THE AREAS SUBJECT TO EXTREME SUMMER TEMPERATURES, AN AIR-CONDITIONING SYSTEM CAN BE USED TO CONTROL INDOOR TEMPERATURE LEVELS. OTHER MEANS OF CONTROLLED MECHANICAL VENTILATION CAN BE USED TO REDUCE LEVELS OF FORMALDEHYDE AND OTHER INDOOR AIR CONTAINMENTS.

IF YOU HAVE ANY QUESTIONS REGARDING THE HEALTH EFFECTS OF FORMALDEHYDE, CONSULT YOUR DOCTOR OR LOCAL HEALTH DEPARTMENT."

"AVIS DE SANTÉ IMPORTANT:
CERTAINS DES MATÉRIAUX DE CONSTRUCTION UTILISÉS DANS CETTE MAISON (OU BIEN CES MATÉRIAUX DE CONSTRUCTION) ÉMETTENT DU FORMALDÉHYDE. DES IRRITATIONS AUX YEUX, AU NEZ ET À LA GORGE, DES MAUX DE TÊTE, DE LA NAUSÉE ET DE NOMBREUX SYMPTÔMES SEMBLABLES À CEUX DE L'ASTHME, INCLUANT LE SOUFFLE COURT, ONT ÉTÉ RAPPORTÉS SUITE À UNE EXPOSITION AU FORMALDÉHYDE. LES PERSONNES ÂGÉES ET LES JEUNES ENFANTS, AINSI QUE TOUTE AUTRE PERSONNE AVEC DES ANTÉCÉDENTS D'ASTHME, D'ALLERGIES OU DE PROBLÈMES PULMONAIRES PEUVENT ÊTRE EXPOSÉES À DES RISQUES ACCRUS. LES RECHERCHES SE POURSUIVENT SUR LES EFFETS ÉVENTUELS À LONG TERME DE L'EXPOSITION AU FORMALDÉHYDE.

LA VENTILATION RÉDUITE PEUT ENTRAÎNER L'ACCROISSEMENT DE FORMALDÉHYDE ET D'AUTRES CONTAMINENTS DANS L'AIR INTÉRIEUR. LES TEMPÉRATURES INTERNES ÉLEVÉES ET L'HUMIDITÉ FONT AUGMENTER LES NIVEAUX DE FORMALDÉHYDE. LORSQU'UNE MAISON EST SITUÉE DANS UNE ZONE SUJETTE À DES TEMPÉRATURES ESTIVALES ÉLEVÉES, UN SYSTÈME DE CLIMATISATION PEUT ÊTRE UTILISÉ POUR CONTRÔLER LES NIVEAUX DE TEMPÉRATURE À L'INTÉRIEUR. D'AUTRES SYSTÈMES DE VENTILLATION MÉCANIQUE CONTRÔLLÉE PEUVENT ÊTRE UTILISÉS POUR RÉDUIRE LES NIVEAUX DE FORMALDÉHYDE ET DE CONTAMINANTS DE L'AIR INTÉRIEUR.

SI VOUS AVEZ DES QUESTIONS À PROPOS DES EFFETS NOCIFS POUR LA SANTÉ DU FORMALDÉHYDE, VEUILLEZ COMMUNIQUER AVEC VOTRE MÉDECIN OU LE DÉPARTEMENT DE LA SANTÉ LOCAL."

"AVISO IMPORTANTE DE SALUD:
ALGUNOS DE LOS MATERIALES DE CONSTRUCCIÓN UTILIZADOS EN ESTA VIVIENDA (O ESTOS MATERIALES D CONSTRUCCIÓN) EMITEN FORMALDEHÍDO. SE HA INFORMADO QUE ALGUNOS DE LOS SÍNTOMAS DE LA EXPOSICIÓN AL FORMALDEHÍDO SON LA IRRITACIÓN DE OJOS, NARIZ Y GARGANTA, DOLOR DE CABEZA, NÁUSEAS Y VARIOS SÍNTOMAS VINCULADOS CON EL ASMA, INCLUYENDO DIFICULTAD PARA RESPIRAR. LAS PERSONAS DE LA TERCERA EDAD Y LOS NIÑOS PEQUEÑOS, ASÍ COMO CUALQUIER PERSONA CON ANTECEDENTES DE ASMA, ALERGIAS O PROBLEMAS PULMONARES, PUEDEN ESTAR EXPUESTOS A UN MAYOR RIESGO. SE CONTINÚA INVESTIGANDO SOBRE LOS POSIBLES EFECTOS A LARGO PLAZO DE LA EXPOSICIÓN AL FORMALDEHÍDO.

LA VENTILACIÓN REDUCIDA PUEDE FACILITAR QUE EL FORMALDEHÍDO Y OTROS COMPONENTES SE ACUMULEN EN EL AIRE DEL INTERIOR. ASIMISMO, LAS ALTAS TEMPERATURAS Y LA HUMEDAD EN EL INTERIOR AUMENTAN LOS NIVELES DE FORMALDEHÍDO. CUANDO UNA VIVIENDA ESTARÁ UBICADA EN LAS ÁREAS SUJETAS A TEMPERATURAS EXTREMAS EN VERANO, SE PUEDE UTILIZAR UN SISTEMA DE AIRE ACONDICIONADO PARA CONTROLAR LOS NIVELES DE LA TEMPERATURA EN EL INTERIOR. SE PUEDEN UTILIZAR OTROS MEDIOS DE VENTILACIÓN MECÁNICA CONTROLADA PARA REDUCIR LOS NIVELES DE FORMALDEHÍDO Y DE OTROS COMPONENTES EN EL AIRE DEL INTERIOR.

SI TIENE ALGUNA PREGUNTA SOBRE LOS EFECTOS DEL FORMALDEHÍDO EN SU SALUD, CONSULTE A SU MÉDICO O A SU DEPARTAMENTO DE SALUD LOCAL."