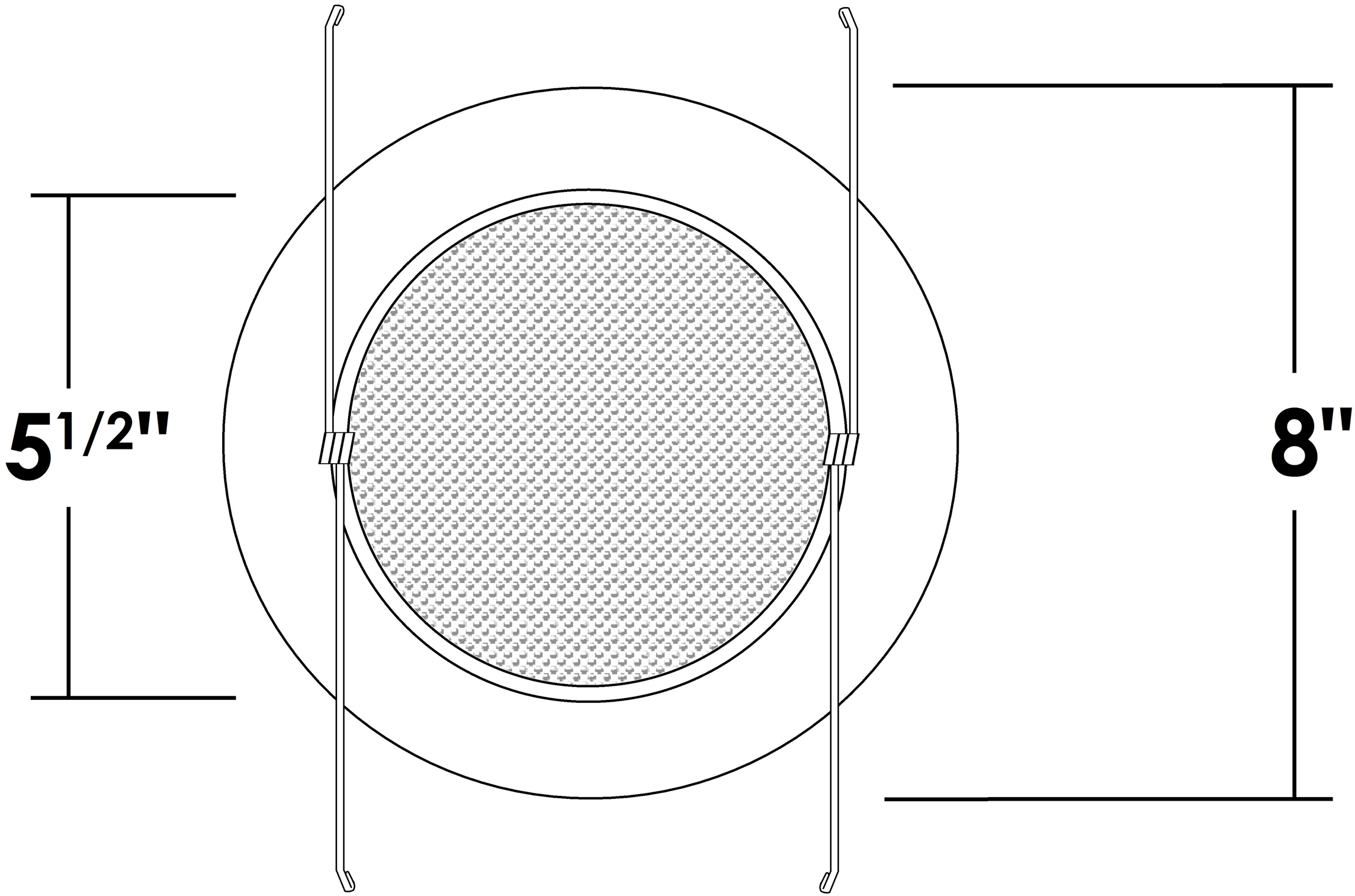
5 1/2"
8"