5730/5786 SERIES PULLOUT BASKET WITH SOFT-CLOSE
Canastas para sacar con cierre suave, series 5730/5786
Séries 5730/5786 Panier coulissant avec fermeture en douceur

Bottom Mounting Template

Plantilla para el Montaje Inferior

Modèle pour le Montage sur le Bas

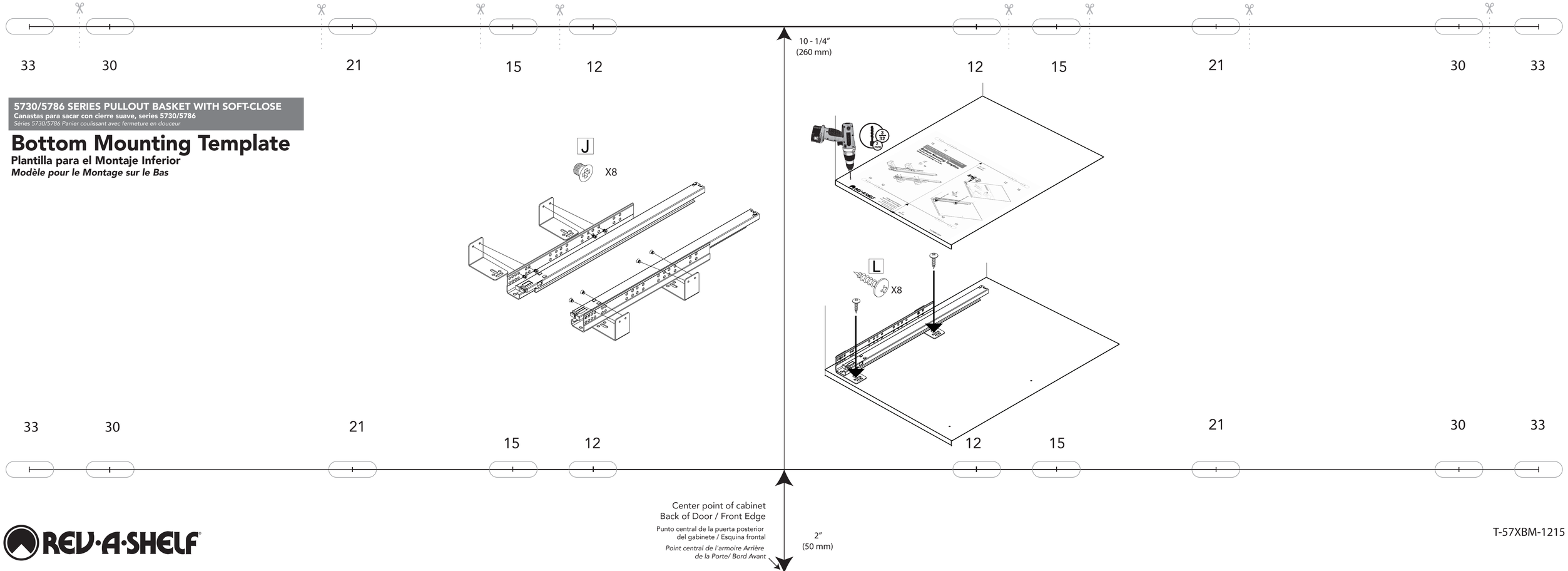

REV-A-SHELF®

T-57XBM-1215