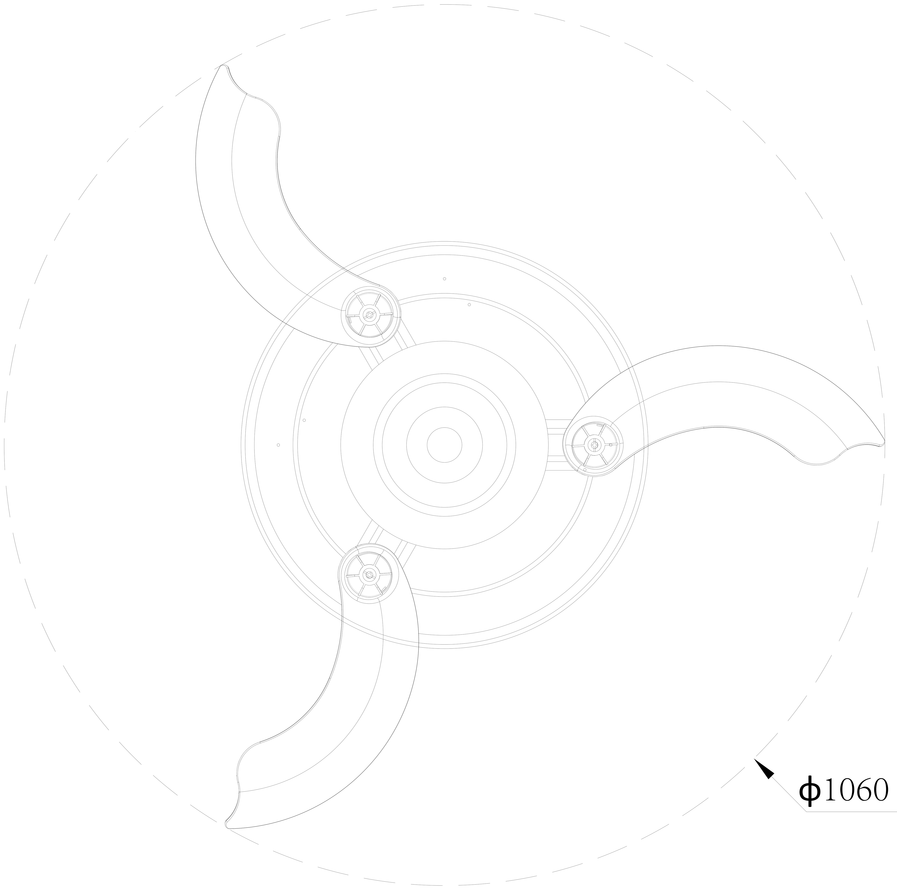
ϕ1060

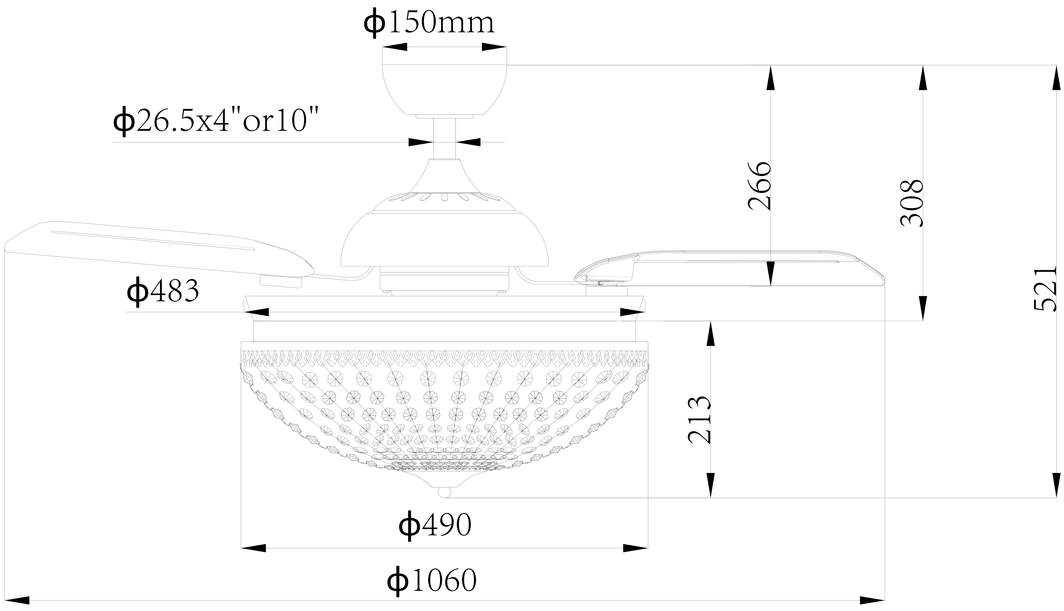
ϕ150mm
ϕ26.5x4"or10"
266
308
521
ϕ483
213
ϕ490
ϕ1060

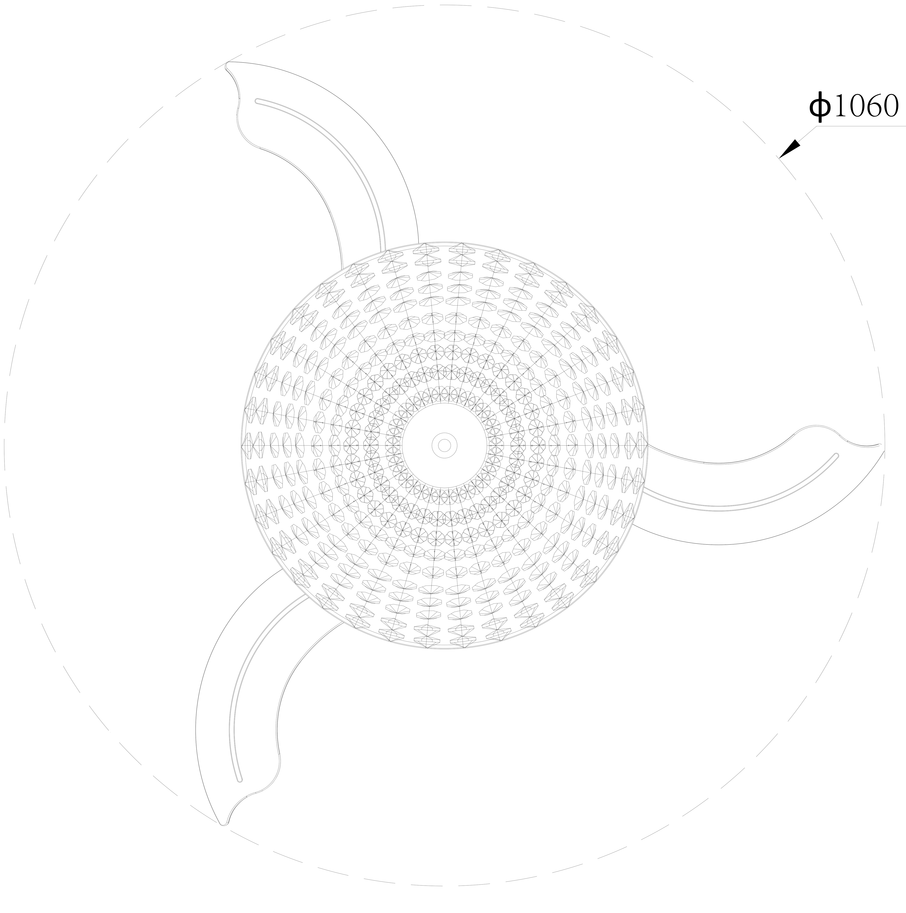
ϕ1060