TOLOMEO LETTURA

design : Michele De Lucchi, Giancarlo Fassina - 1987, 2006
codici : A013900 - A013904 - A013906 - A013908

Artemide

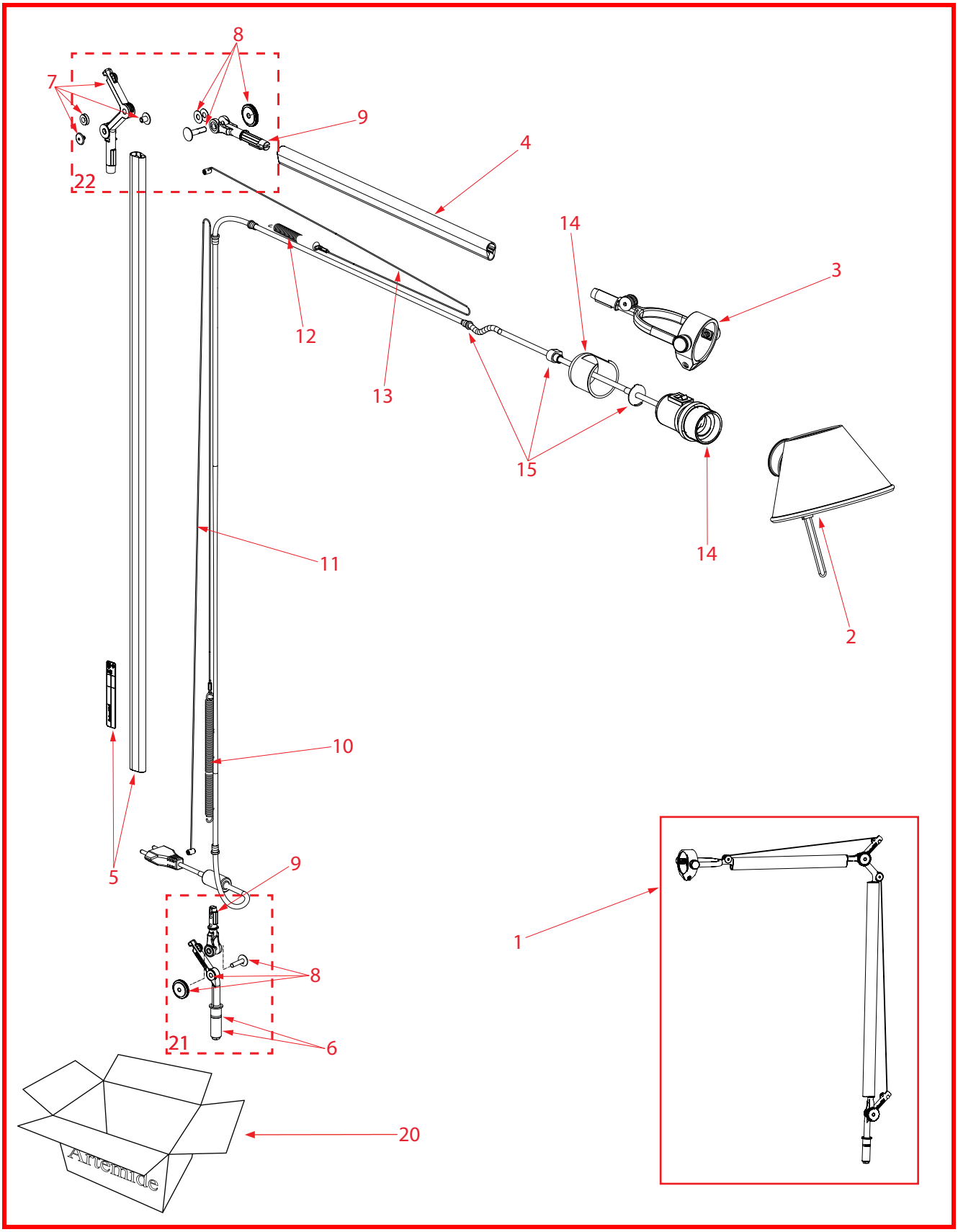

Revisione: Marzo 2013

Artemide S.p.A.
Via Bergamo, 18
20010 Pregnana M.se (MI) - Italy
tel.02/93518.1 - Fax 02/93590254

TOLOMEO LETTURA

design : Michele De Lucchi, Giancarlo Fassina - 1987, 2006
codici : A013900 - A013904 - A013906 - A013908

Artemide

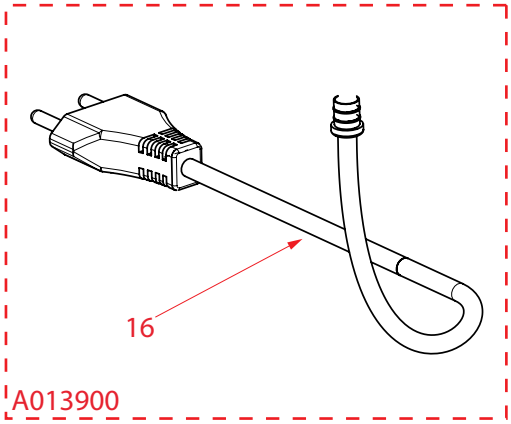

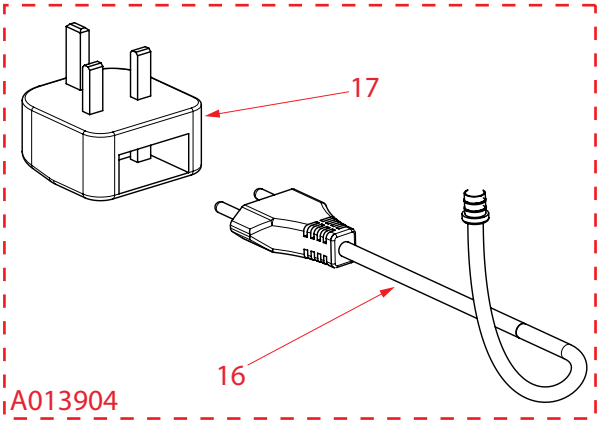

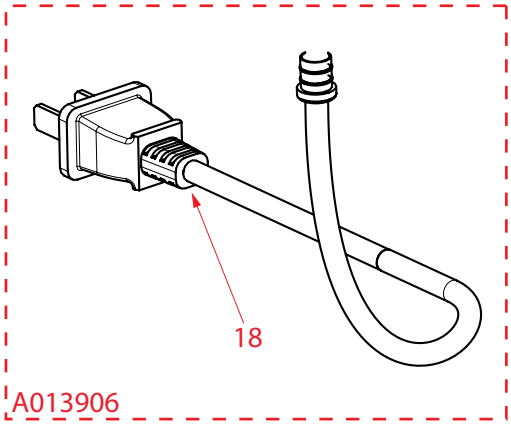

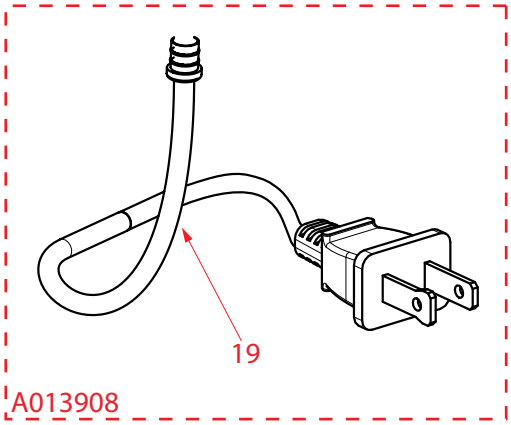

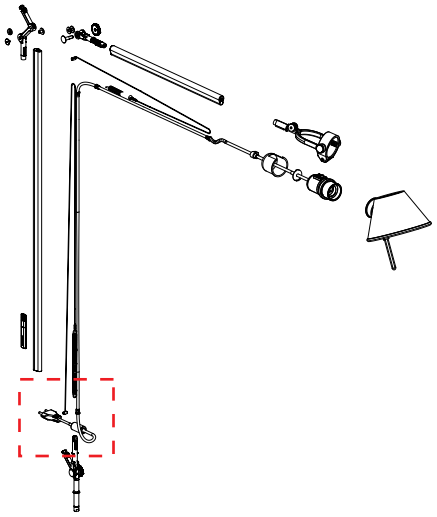

Revisione: Marzo 2013

Artemide S.p.A.
Via Bergamo, 18
20010 Pregnana M.se (MI) - Italy
tel.02/93518.1 - Fax 02/93590254

TOLOMEO LETTURA

design : Michele De Lucchi, Giancarlo Fassina - 1987, 2006
codici : A013900 - A013904 - A013906 - A013908

Artemide

Pos.	Codice-Code-Art.nr.-Code-Codigo	Note - Notes - Anmerkungen - Notes - Notas	Q.tà-Q.ty-Menge-Q.té-Cant.
1	WAP0404		1
2	R313010		1
3	R303933		1
4	WAC0062		2
5	R303294	A013900 - A013904 ONLY	1
	R303295	A013906 ONLY	1
	R303296	A013908 ONLY	1
6	R303883		1
7	R313080		1
8	R303245		2
9	R303882	TOLOMEO READING SNODO	179
10	R313090		3
11	WAP0025		3
12	R313070		3
13	R313065		2
14	WAP0400001	A013900 - A013904 - A013906 ONLY	1
	WAP0400002	A013908 ONLY	1
15	R303297		1
16	X105100028		3
17	X102200004		1
18	WAP2744		2
19	X105200091		3
20	Y508000370		1
21	WAP0027		1
22	WAP0018		1
23			

Revisione: Marzo 2013

Artemide S.p.A.
Via Bergamo, 18
20010 Pregnana M.se (MI) - Italy
tel.02/93518.1 - Fax 02/93590254