INSTALLATION MANUAL / MANUAL DE INSTALACIÓN / INSTALLATION MANUEL

VIGO

VIGO KITCHEN SOAP DISPENSER
DISPENSADOR DE JABÓN DE COCINA VIGO
DISTRIBUTEUR DE SAVON DE CUISINE VIGO

MODEL NUMBER / NÚMERO DE MODELO / NUMÉRO DE MODÈLE	VGSD003

PRODUCT FEATURES / CARACTERÍSTICAS DEL PRODUCTO / CARACTÉRISTIQUES DU PRODUIT

- Solid brass construction
- Premium 7-layer finish prevents scratches and fingerprints
- Pneumatic open and close system for easy above-the-counter fill
- Proprietary airtight suction and seal
- 10-ounce plastic reservoir
- Fits 1 ¼" to 1 ½" opening

- Construcción de latón macizo.
- El acabado premium de 7 capas evita arañazos y huellas digitales
- Sistema neumático de apertura y cierre para un fácil llenado por encima del mostrador
- Succión y sello hermético patentado.
- Depósito de plástico de 10 onzas
- Se adapta a aberturas de 1 ¼" a 1 ½"

- Construction en laiton massif
- La finition 7 couches de qualité supérieure empêche les rayures et les empreintes digitales
- Système pneumatique d'ouverture et de fermeture pour un remplissage facile au-dessus du comptoir
- Aspiration et joint hermétiques exclusifs
- Réservoir en plastique de 10 onces
- Convient aux ouvertures de 1 ¼ "à 1 ½"

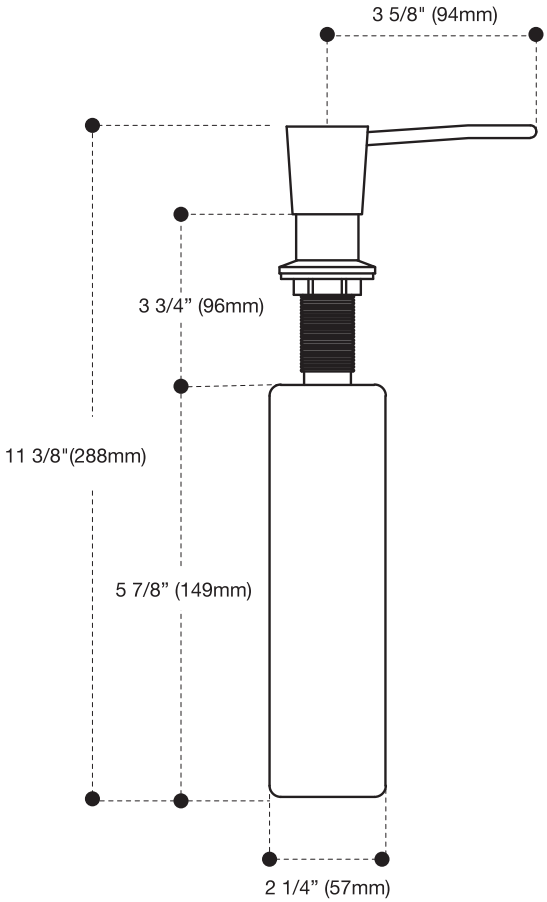

CERTIFICATE & WARRANTY / CERTIFICADO & GARANTÍA / CERTIFICAT & GARANTIE

VIGO LIFETIME WARRANTY

All VIGO Kitchen Accessories have a 1 Year Limited Warranty.
Todos los accesorios de cocina VIGO tienen una garantía limitada de 1 año.
Tous les accessoires de cuisine VIGO ont une garantie limitée d'un an

QUESTION? / ¿PREGUNTA? / QUESTION?

For installation help, missing or replacement parts, please contact our product specialist for consultation.

Para obtener ayuda con la instalación, piezas faltantes o de repuesto, comuníquese con nuestro especialista en productos para consultarlo.

Pour obtenir de l'aide lors de l'installation, des pièces manquantes ou des pièces de rechange, veuillez contacter notre spécialiste en produits pour obtenir des conseils.

+1 866-591-7792 (Option 2) (9:30am - 5:30pm EST)

techmail@vigoindustries.com

VIGO reserves the right to make revisions without prior notice. For the most updated specifications, please go to: **www.vigoindustries.com**

VIGO se reserva el derecho de realizar revisiones sin previo aviso. Para obtener las especificaciones más actualizadas, visite: **www.vigoindustries.com**

VIGO se réserve le droit d'effectuer des révisions sans préavis. Pour les spécifications les plus récentes, veuillez consulter: **www.vigoindustries.com**

AVAILABLE FINISHES / ACABADOS DISPONIBLES / FINITIONS DISPONIBLES

ST
Stainless Steel
Acero Inoxidable
acier inoxydable

MB
Matte Black
Negro mate
Noir mat

GB
Graphite Black
Grafito negro
Noir graphite

CH
Chrome
Cromo
Chromée

MG
Matte Brushed Gold
Oro cepillado mate
Or brossé mat

REGISTER YOUR PRODUCT / REGISTRAR SU PRODUCTO / ENREGISTREZ VOTRE PRODUIT

In order to activate your warranty, you must register your product.

Es necesario registrar su producto para activar su garantía

Pour activer votre garantie, vous devrez enregistrer votre produit.

vigoindustries.com/register

⚠ WARNING

This product can expose you to lead, a chemical known to the State of California to cause cancer and reproductive harm.

For more information, visit:

www.P65Warnings.ca.gov

⚠ ADVERTENCIA

Este producto puede exponerlo al plomo, un químico reconocido por el Estado de California como causante de cáncer y daños reproductivos.

Para más información, visite:

www.P65Warnings.ca.gov

⚠ AVERTISSEMENT

Ce produit peut vous exposer au plomb, un produit chimique reconnu par l'État de Californie comme causant le cancer et des dommages à la reproduction.

Pour plus d'informations, visitez

ww.P65Warnings.ca.gov